Scheda tecnica del prodotto LINEE-S

N. articolo 517593

Vantaggi



- Design elegante
- Doccetta estraibile
- Leva superiore per un accesso facilitato
- Comando con dischi ceramici
- Canna alta per facilitare il riempimento di pentole e vasi di grandi dimensioni

Colori



Colori disponibili:

acciaio massiccio satinato opaco

massiccio acciaio massiccio satinato opaco

Dotazione

- Girevole sino a 130°
- Diametro foro per miscelatore: Ø 35 mm
- Dotato di cartuccia in ceramica
- Rompigetto brevettato per una marcata riduzione dei depositi di calcare
- Doccetta in metallo
- Tubo flessibile rivestito in metallo
- Contrappeso per un rientro affidabile del tubo
- Flessibili da 500 mm per una facile installazione
- Contropiastra di rinforzo per una maggiore stabilità
- Con valvola di non ritorno, conforme alla norma EN 1717,

Dettagli

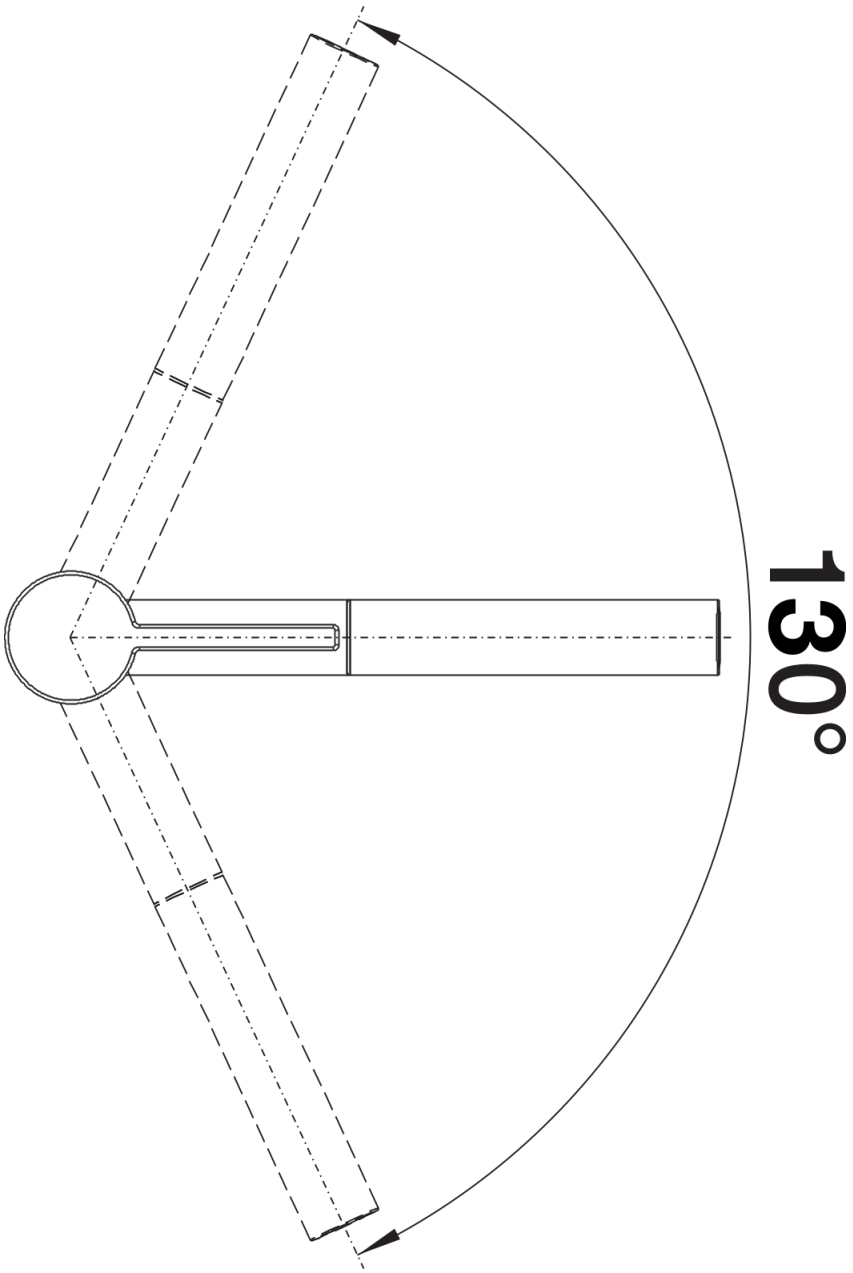

Intervallo di rotazione

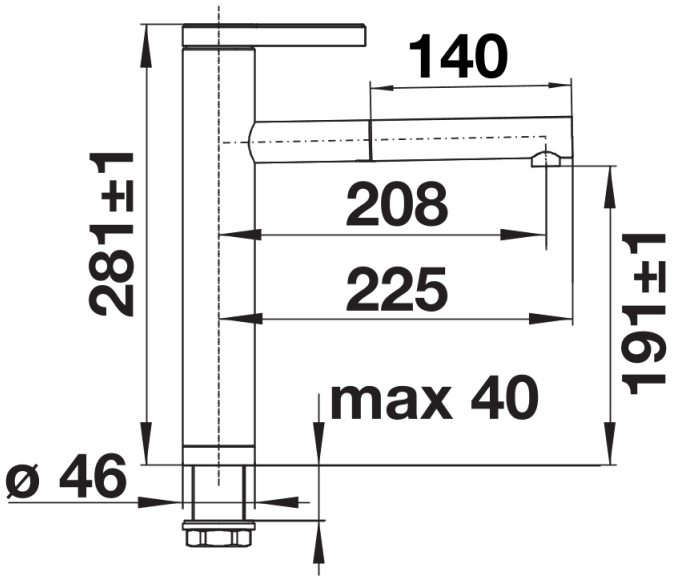

Vista laterale