# Scheda tecnica del prodotto BOTTON Pro 45/2 Manuale

N. articolo 517467

## Vantaggi



- Sistema compatto da posizionare in modo flessibile nel mobile base
- Modelli diversi per le dimensioni più comuni
- Facile da installare sul fondo della base sottolavello grazie all’aiuto al montaggio
- Design funzionale in plastica di alta qualità
- contenitori facili da pulire con maniglia ergonomica
- Grande capacità di raccolta nonostante le dimensioni compatte

## Informazioni per la progettazione

- Istruzioni di installazione per BLANCO BOTTON Pro Manual:<br>- Considerare le dimensioni delle cerniere dell’anta nel calcolo della larghezza di installazione<br>- Profondità di installazione 400 mm<br>- Altezza di installazione 350 mm

## Dotazione

- sistema da installare sul fondo della base sottolavello dietro ante a battente
- 2 contenitori da 13 l

## Dettagli




Vista superiore

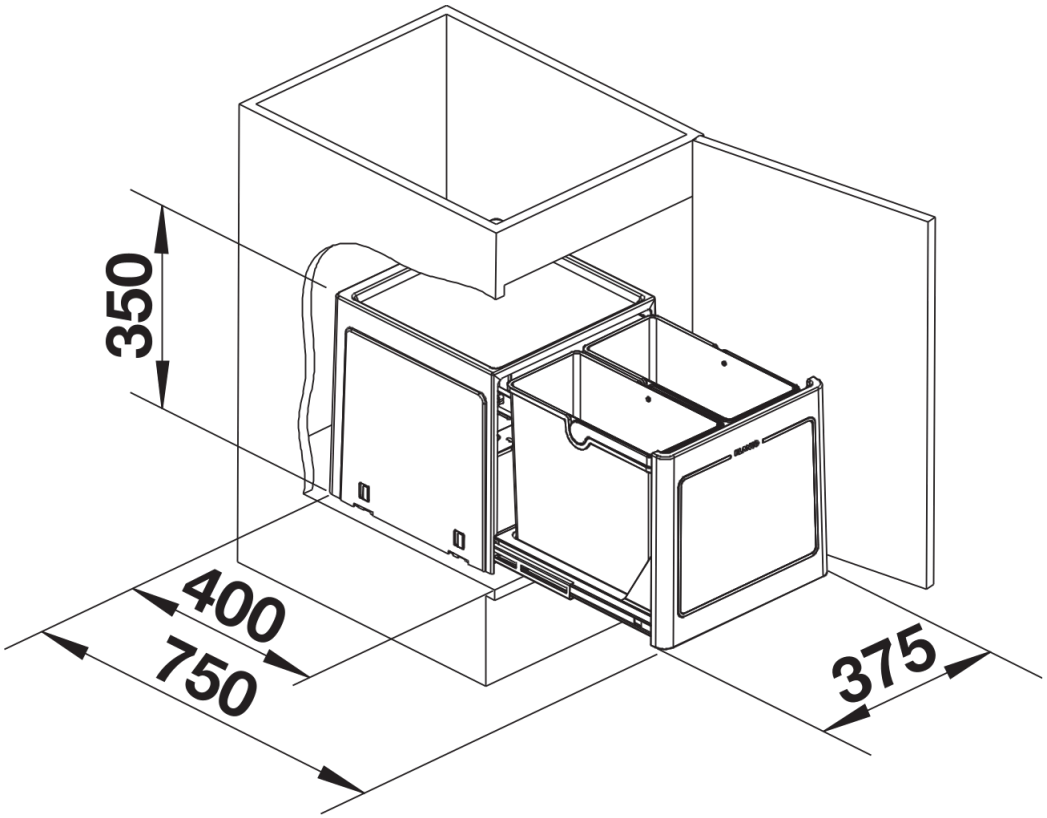


PRODUKT_3D