Scheda tecnica del prodotto DALAGO 8

N. articolo 525877

Vantaggi



- Vasca ampia che offre molto spazio per la preparazione dei cibi e il risciacquo
- Zona miscelatore continua che protegge il piano di lavoro dalle gocce d’acqua
- Design moderno dalle linee essenziali
- Accessori funzionali disponibili come optional

Colori



SILGRANIT nero

Colori disponibili:

nero
antracite
grigio roccia
grigio vulcano
bianco
soft white
tartufo
caffè

Informazioni per la progettazione

- Dimensioni intaglio: 795 x 490 mm - R 15 mm

Non può essere montato a "inizio/fine composizione" nella base sottolavello indicata, può essere invece facilmente inserito in una base di misura superiore.
N.B.: Per il montaggio su piani di marmo, ordinare l’apposito kit

Dotazione

- kit di scarico con sifone
- tappo a cestello da 3 ½" con comando remoto di scarico (comando rotativo)

Dettagli

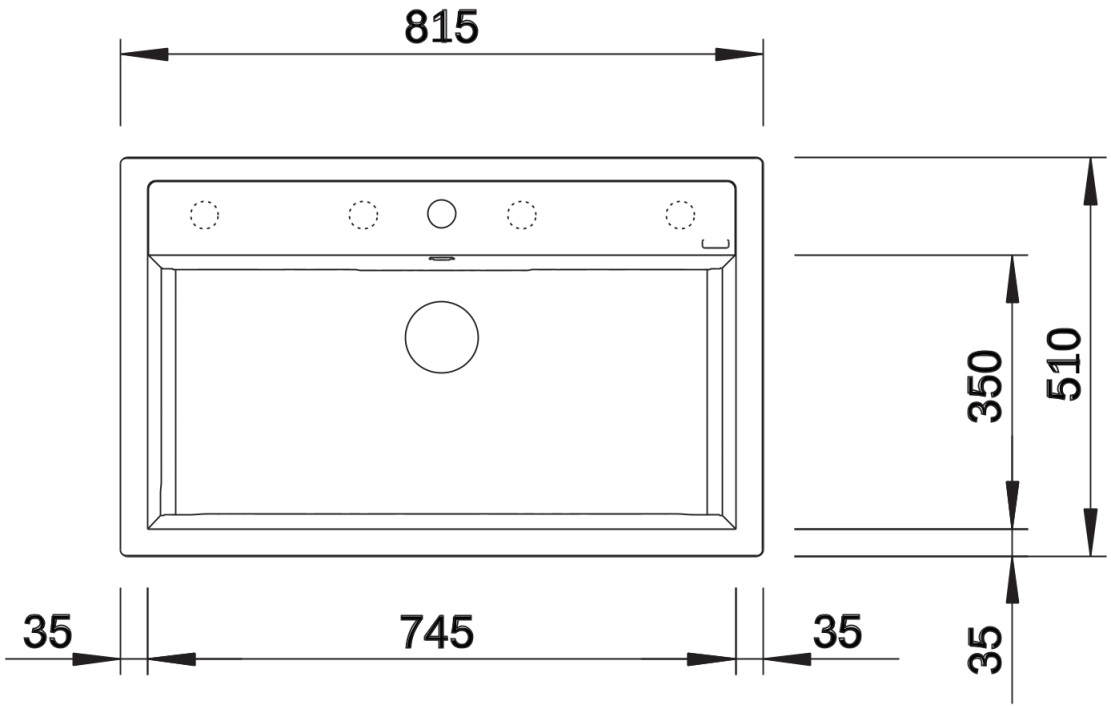

Vista superiore

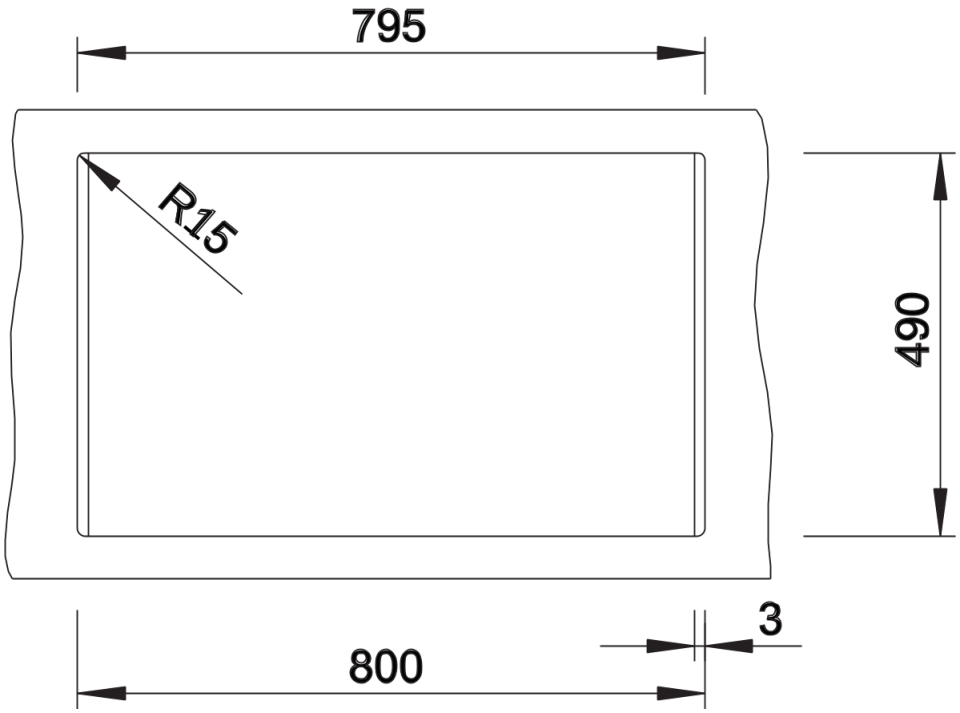

Foratur

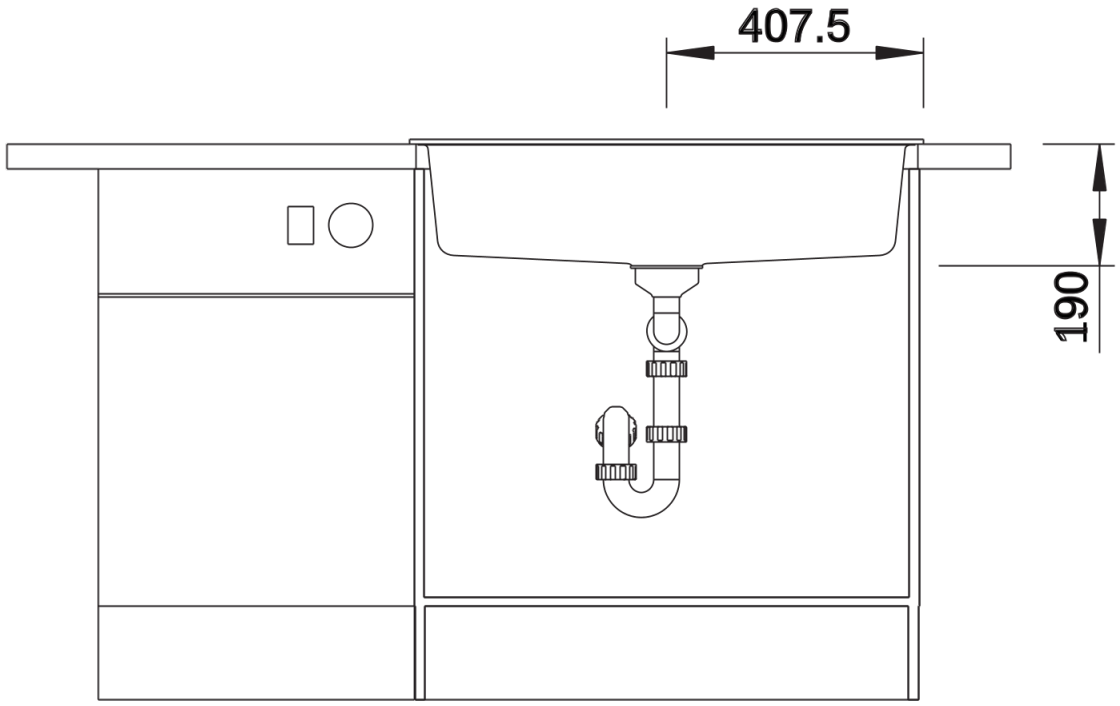

Vista frontale

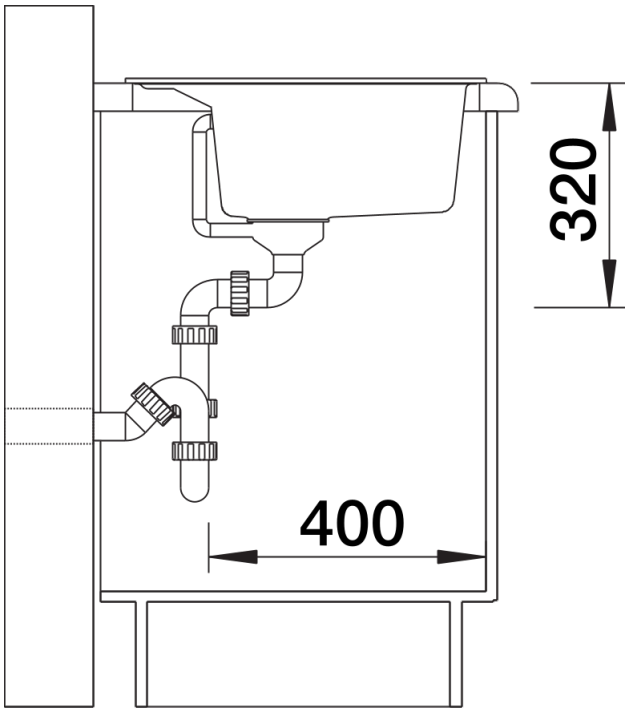

Vista laterale