Scheda informativa del prodotto METRA 5 S

Cod. art. 525919

Vantaggi



- Design giovane e dalle linee dritte
- La vasca capiente offre ampio spazio per il lavaggio
- Ampia area scolapiatti per un elevato comfort d’uso
- Installazione reversibile

Colori



Colori disponibili:

sand
cognac
greystone
alu metallic
bianco
jasmine
champagne
caffè
silk grey
tartufo
grigio roccia
pearl grey
nutmeg
nero
soft white
grigio vulcano
antracite

SILGRANIT nero

Informazioni di pianificazione

- Dimensioni intaglio: 840x480 mm - R 15
- Non può essere montato a ''inizio/fine composizione'' nella base sottolavello indicata, può essere invece facilmente inserito in una base di misura superiore.
- N.B.: Per il montaggio su piani di marmo, ordinare l’apposito kit

Dotazione

- kit di scarico con sifone
- tappo a cestello da 3 ½''

Dettagli

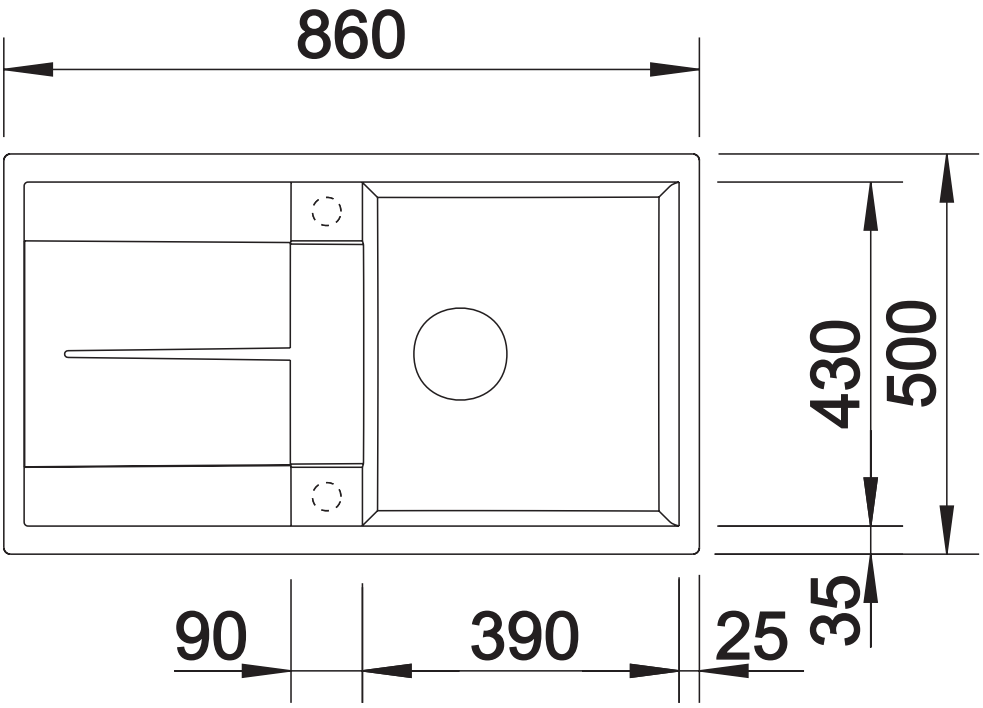

Vista dall'alto

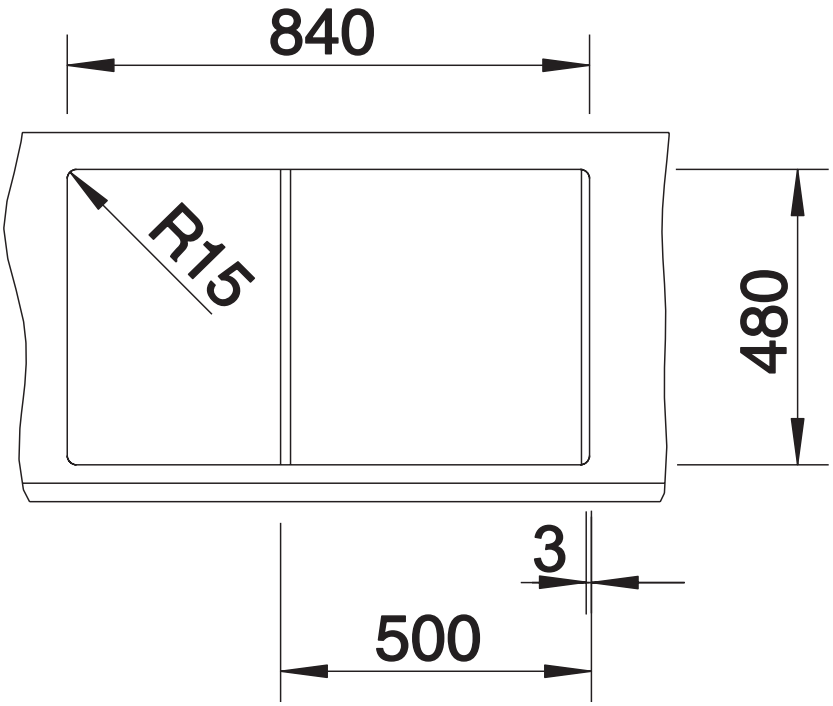

Foro di incasso

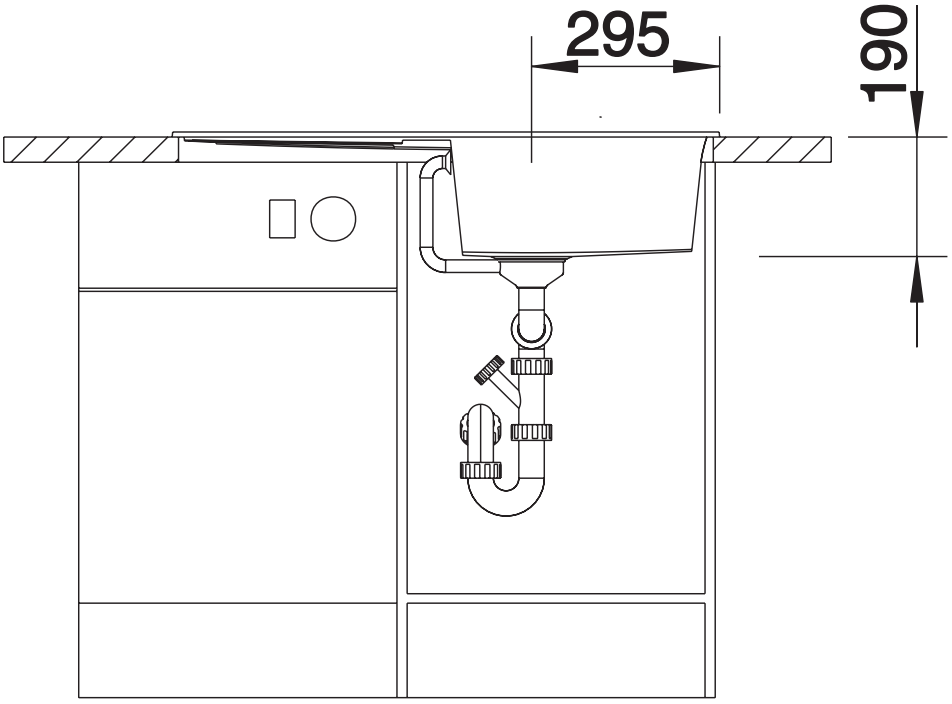

Vista frontale

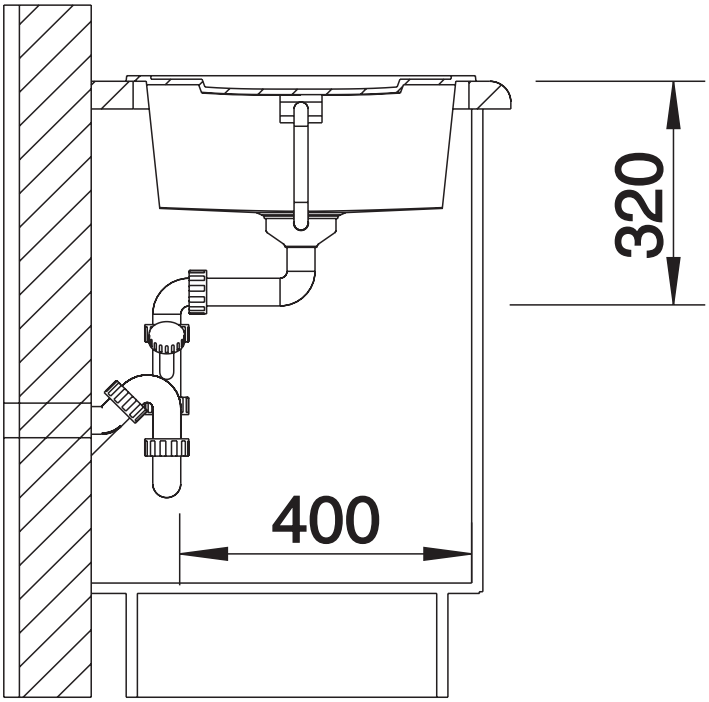

Vista laterale