Scheda informativa del prodotto ZIA 45 SL

Cod. art. 526011

Vantaggi



- Design moderno dalle linee essenziali
- Contorno esterno lineare valorizzato dal bordo sottile
- Caratteristica zona miscelatore a cornice che amplia l’area scolapiatti
- Vasca di dimensioni ampie per mobili base da 45 cm
- Ampia area scolapiatti sovradimensionata
- Disposizione classica delle vasche per installazione reversibile

Colori



Colori disponibili:

alu metallic
cognac
caffè
silk grey
jasmine
greystone
champagne
antracite
sand
tartufo
rock grey
pearl grey
nutmeg
nero
bianco
soft white
grigio vulcano

SILGRANIT nero

Informazioni di pianificazione

- Dimensioni intaglio: 840x480 - R 15
- Non può essere montato a ''inizio/fine composizione'' nella base sottolavello indicata, può essere invece facilmente inserito in una base di misura superiore
- N.B.: Per il montaggio su piani di marmo, ordinare l’apposito kit

Dotazione

- kit di scarico con sifone
- tappo a cestello da 3 ½''

Dettagli

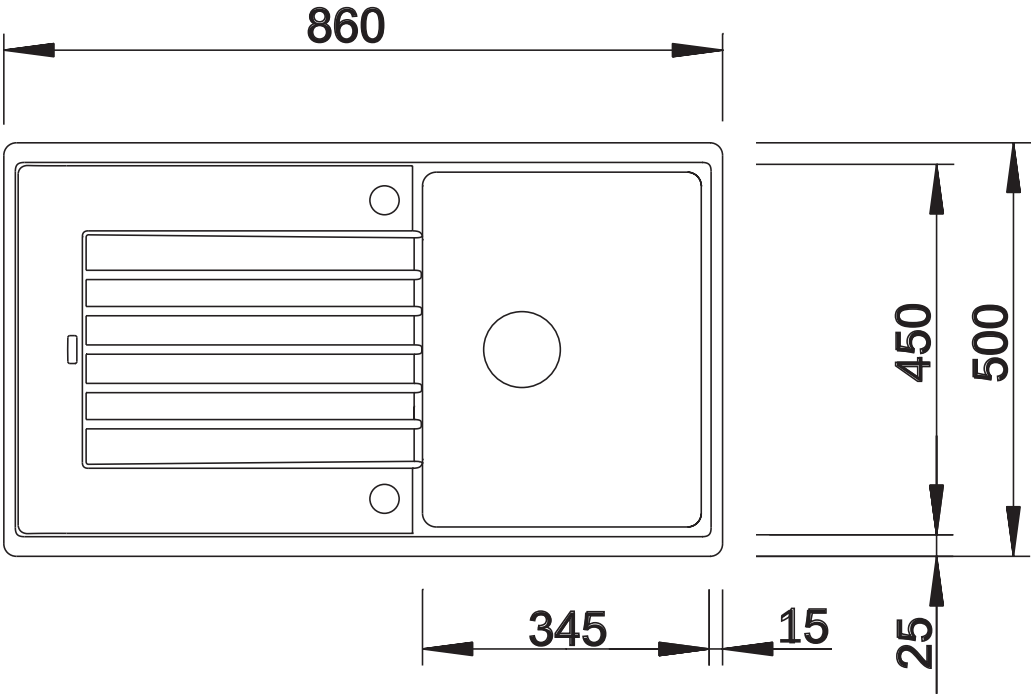

Vista dall'alto

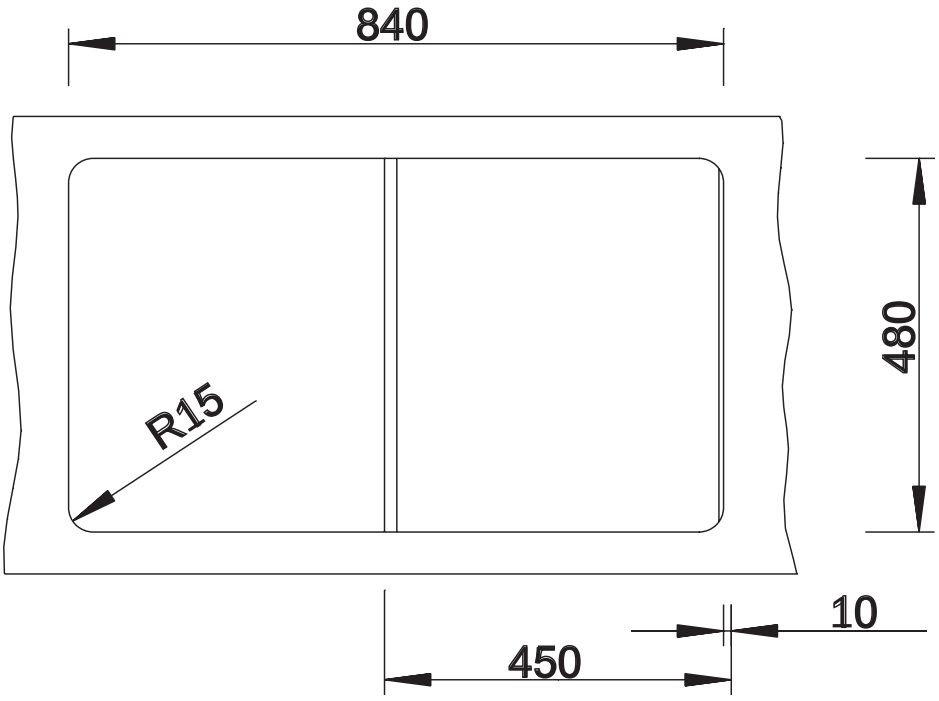

Foro di incasso

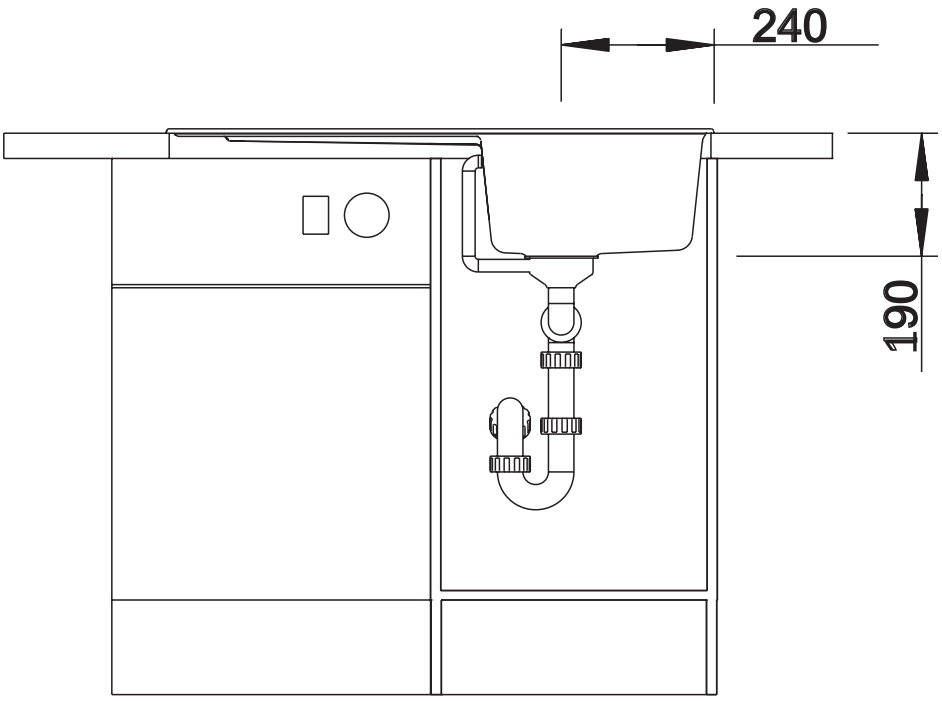

Vista frontale

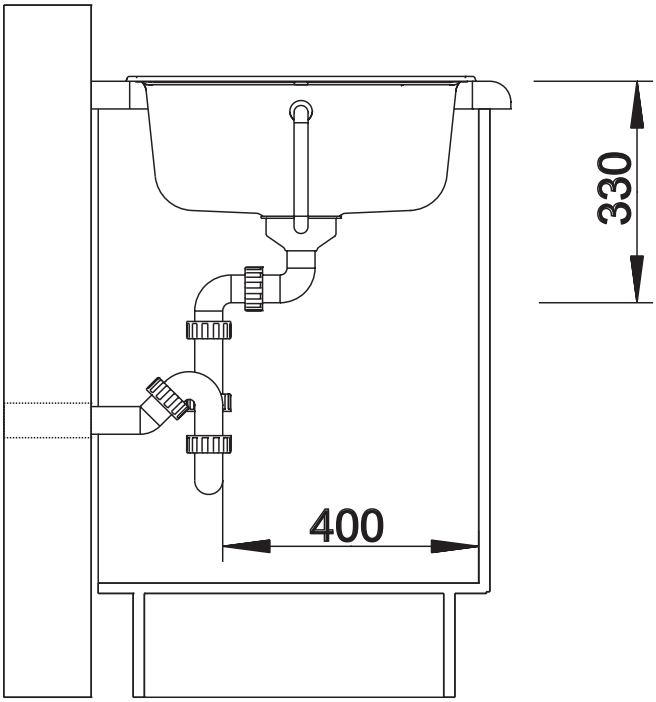

Vista laterale