MARIS MRG 110-52 | 125.0686.717

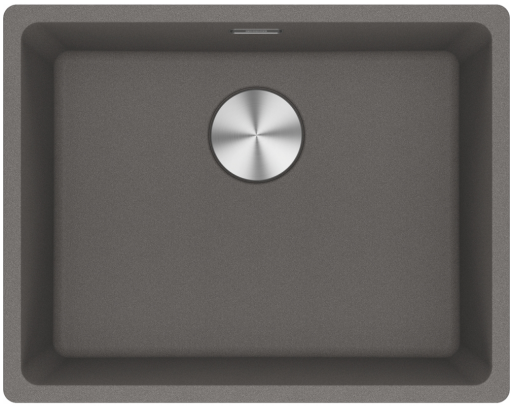

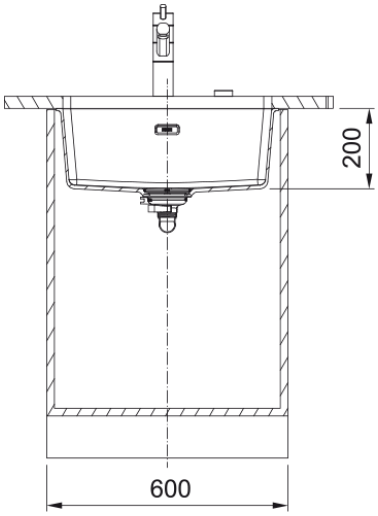

Dati tecnici

Estetica	
Tipologia lavello	Vasca (senza gocciolatoio)
Materiale	Fragranite
Numero vasche	1
Colore	Stone grey
Finitura	Nessuno
Dimensioni	
Dim. esterna : da dx a sx	553.0
Dim. esterna : fronte/retro	433.0
Dim. Vasca 1 : da dx a sx	520.0
Dim. vasca 1 : fronte/retro	400.0
Vasca 1 : profondità	200.0
Installazione	
Base	60 cm
Specifiche prodotto	
Tipo installazione	Sottotop
Scarico	3 1/2''
Posizione gocciolatoio	Senza gocciolatoio
Dati generali	
Marchio	Franke
Famiglia prodotti	Maris
Gamma	Maris
Certificazione	UKCA
Certificazione	CE
Caratteristiche	
Numero gocciolatoi	Senza gocciolatoio
Reversibile	No
Banco rubinetteria	No

Kit scarico incluso	Si
Tipologia scarico	Manuale
Sifone incluso	Si
Numero fori miscelatore	Senza foro miscelatore
Foro soap dispenser	No