24 062 000 **EUROCUBE MISCELATORE MONOCOMANDO A 2 VIE CON DEVIATORE**



DESCRIZIONE PRODOTTO

- Colore: cromo
- parte esterna per corpo incasso GROHE Rapido SmartBox 35 604 000 / 35 600 000
- cartuccia a dischi ceramici da 46 mm con tecnologia GROHE SilkMove
- sistema di installazione GROHE FastFixation con fissaggi nascosti
- piastra in metallo regolabile fino a 6°
- leva in metallo
- deviatore automatico a 2 vie

- capacità di portata:uscita B = 27 l/min, uscita C = 27 l/min

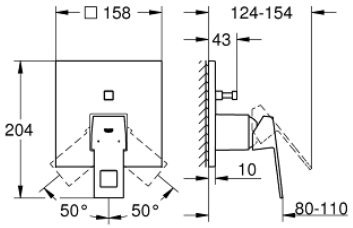

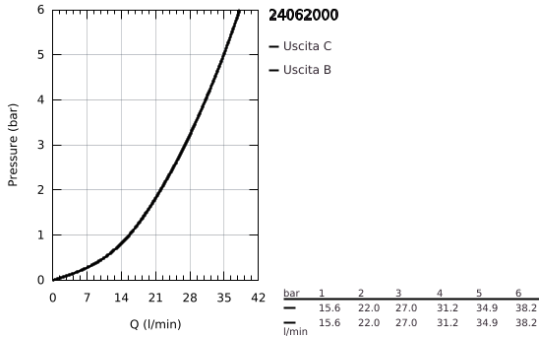

24 062 000 **EUROCUBE MISCELATORE MONOCOMANDO A 2 VIE CON DEVIATORE**

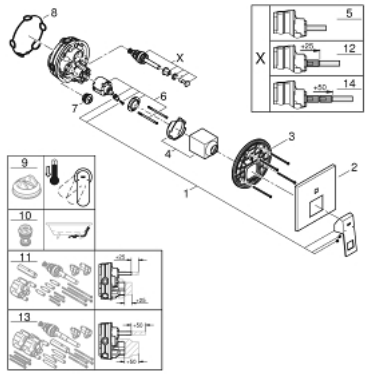

PARTI DI RICAMBIO , luglio 2017 – now

1: Leva (Ordine n. 46782000)

2: Rosetta (Ordine n. 48431000)

3: piastra di fissaggio (Ordine n. 48438000)

4: Cappuccio (Ordine n. 46784000)

5: Deviatore (Ordine n. 48442000)

6: Cartuccia (Ordine n. 46048000)

7: Valvola di non ritorno (Ordine n. 49085000)

8: Guarnizione (Ordine n. 48360000)

9: Limitatore di temperatura (Ordine n. 46375000)*

10: Valvola di protezione antiriflusso (DIN-EN1717) (Ordine n. 14055000)*

11: Set prolunga universale da 25 mm per miscelatore monocomando (Ordine n. 14056000)*

12: Deviatore (Ordine n. 48444000)*

13: Set prolunga universale da 50 mm per miscelatore monocomando (Ordine n. 14057000)*

14: Deviatore (Ordine n. 48445000)*

* Accessori speciali