24 153 000 **GROHTHERM CUBE MISCELATORE TERMOSTATICO A 1 VIA**



DESCRIZIONE PRODOTTO

- Colore: cromo
- parte esterna per corpo incasso GROHE Rapido SmartBox 35 604 000 / 35 600 000
- elemento termostatico GROHE TurboStat
- GROHE LongLife, finitura resistente
- sistema di installazione GROHE FastFixation con fissaggi nascosti
- piastra in metallo regolabile fino a 6°
- GROHE SafeStop, manopola graduata per impostare la temperatura con blocco di sicurezza a 38°
- GROHE Safe Stop Plus limitatore di temperatura opzionale a 43°C / 46°C incluso
- guarnizione di arresto e filtri
- vitone a dischi ceramici, 120°
- capacità di portata:uscite B = 27 l/min uscite C = 30 l/min

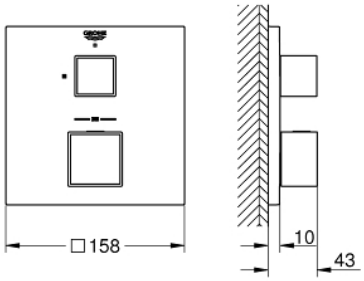

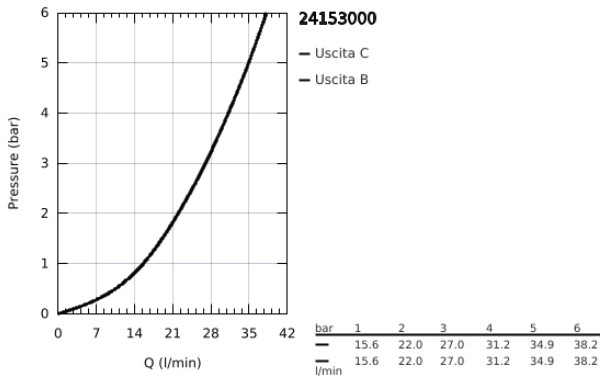

24 153 000 **GROHTHERM CUBE MISCELATORE TERMOSTATICO A 1 VIA**

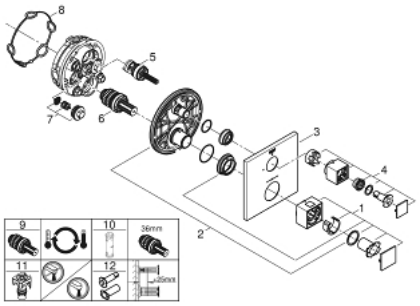

PARTI DI RICAMBIO , gennaio 2018 – giugno 2021

1: Manopola controllo temperatura (Ordine n. 49091000)

2: piastra di fissaggio (Ordine n. 49080000)

3: Rosetta (Ordine n. 49109000)

4: Manopola Aquadimmer (Ordine n. 49092000)

5: Aquadimmer (Ordine n. 49084000)

6: Cartuccia termostatica compatta da 3/4" (Ordine n. 49028000)

7: Valvola di non ritorno (Ordine n. 49085000)

8: Guarnizione (Ordine n. 48360000)

9: Cartuccia termostatica 3/4" GROHE TurboStat (Ordine n. 49003000)*

10: Chiave a bussola (Ordine n. 49059000)*

11: Valvola di intercettazione (Ordine n. 1405300M)*

12: Set prolunga universale da 25 mm per miscelatore termostatico con due m anopole (Ordine n. 14058000)*

* Accessori speciali