COMPONENTI DOCCIA

AD146/31CR



SPECIFICHE

Set doccia con presa acqua
Chrome
Presa acqua ø 1/2”
Supporto doccetta fisso
Doccetta monogetto e flessibile 150 cm
Imballo: 24 x 25 x 8 cm / 0,0048 m^3 / 0,8 kg

carlo nobili spa rubinetterie - via novara 29, suno (no) italia - office +39 0322 885885 - fax +39 0332 858091 - mail info@nobili.it - web nobili.it

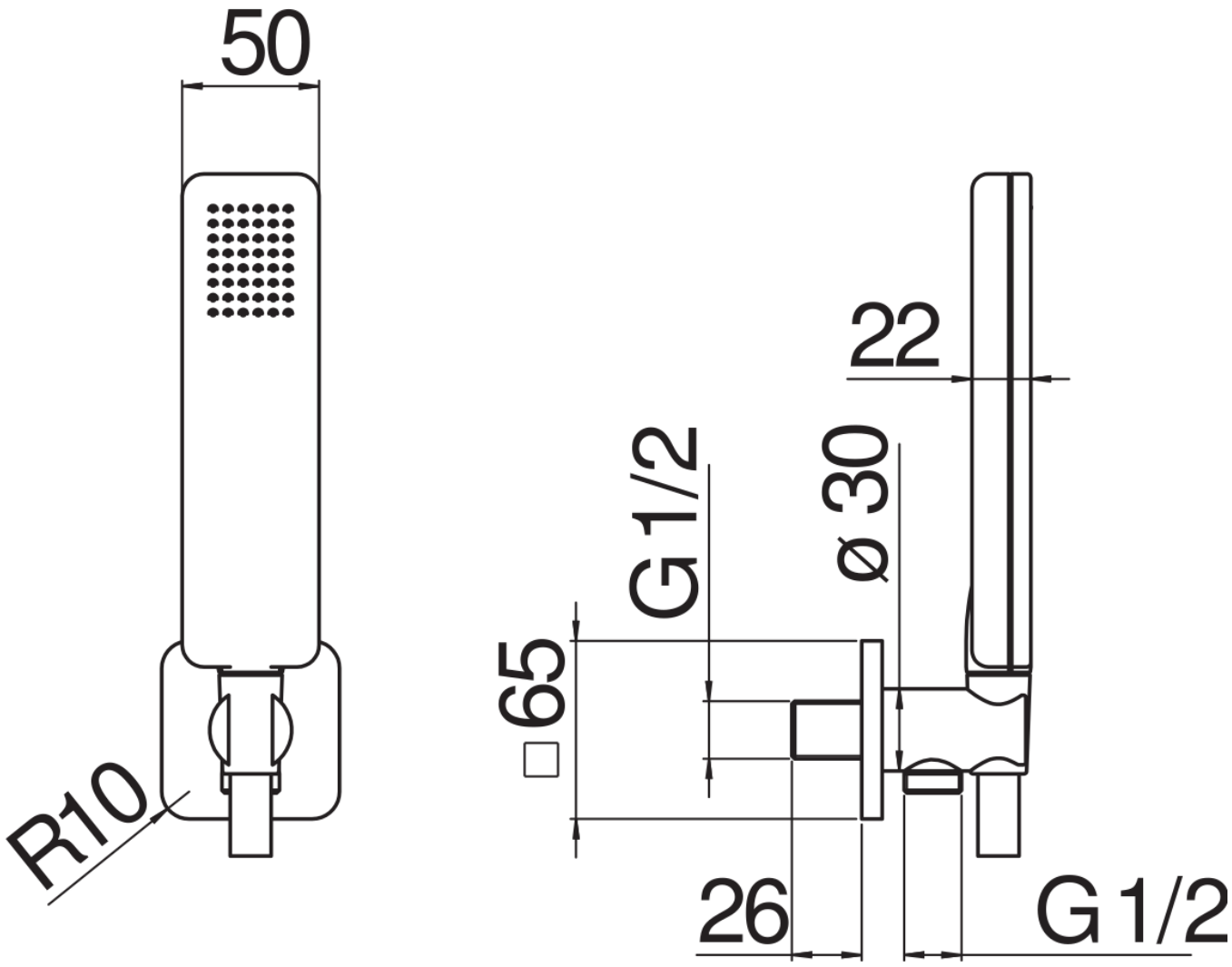
50
R10
22
G 1/2
ø 30
□65
26
G 1/2

DIAGRAMMA DI PORTATA: ACQUA CALDA/FREDDA

